9450 S

확실한 추적 기능. 위생적. 다용도성.
음료용 프린터

최종 고객에게 제품 정보에 대한 완벽한 추적성 제공

TCO* 및 운영 비용 30% 까지 최적화! 음료 산업에 특화된 9450 S는 빠르기만 한 것이 아닙니다! 9450 S에는 첨단 기술을 전문 지식과 결합하여 올바르게 코딩한 제품을 고객에게 제공할 수 있습니다!

30%* TCO
감소. 소모품 및 에너지 소비 최적화.

표시 및 판독
사용자 인터페이스에서 직접 코딩의 적합성을 확인하여 제품 리콜과 폐기 방지

스마트
소모품 시스템의 오류를 줄이고 설정의 번거로움 해소.

높은 위생 수준이 필요합니까? 9450 S을 사용해 보십시오.

원하는 만큼 세척하십시오. 9450 S는 강도 높은 세척과 습한 환경 조건에서도 작동 상태를 유지합니다.

위생적이고 완전한 스테인리스 스틸 디자인, 고이는 부분이 없음, 효율적 세척 보장(완전 IP56/IP66).

MEK-free 잉크

일회용 또는 회수용 유리병

영구성 위조 방지 잉크

불멸 잉크

하나의 잉크로 다양한 제품 적용

하나의 다용도 잉크 솔루션으로 다양한 코딩 요구 충족

모든 제품 코딩에 잉크 하나면 충분합니다! 금속 캔, 유리 및 PET 병, 파우치, 액체 브릭 등...고속 9450 S 프린터와 빠르게 건조되는 고흡착성 검정색 잉크 하나면 모든 것이 해결됩니다.

동일 프린터로 모든 제품을 코딩하여 시간 절약
패키지 크기, 인쇄 면적, 재질 유형, 제품 처리(살균) 및 속도에 무관.

브랜드 홍보
USB 드라이브를 삽입하여 마케팅 계획과 캠페인으로 브랜드를 알립니다.

시간당 **120,000**개
용기 또는 팩에 2줄로. 완벽한 코딩 가능!

추가된 고성능 고대비 잉크
회수용 유리병 등 어두운 유리 재질에 사용

*TCO: 총 소유 비용(Total Cost of Ownership). 다른 경쟁 모델과의 비교.

markem·imaje
a DOVER company

인쇄 기능

- 단일 분사 프린트헤드
- G 헤드(인쇄 해상도: 71 dpi) 또는 M 헤드(인쇄 해상도: 115 dpi)
- 최대 5줄 인쇄
- 인쇄 속도: 최대 1,000 m/min
- 전면 높이 5 ~ 32 도트
- 문자 높이: 1 ~ 11.2 mm
- 다양한 1D 및 2D 바코드: EAN8/EAN13/GS1-128/UPCA/ UPCE 바코드, code 39, code 128, interleaved 2 of 5, Datamatrix, QR 코드
- 폭넓은 문자 선택: 라틴어, 아랍어, 키릴어, 히브리어, 일본어, 중국어, 한국어 등

잉크

- 모든 음료 재질에 하나의 다목적 검정 잉크 사용: 유리병(RGB, OWB), PET, 회수용 PET, 액체 브릭, 캔, 캡, 파우치, 수축 랩 필름, 카톤, 골판지, 종이
- 광범위한 잉크: 유리 및 살균용 흰색 및 주황색 잉크, 검정색 MEK-free 잉크, 액체 카톤 및 PE 캡용 고점착성 영구 잉크, 위조 방지 잉크

작동

- 메시지 라이브러리(최대 1,000개 메시지)
- 광범위한 언어 선택 옵션을 가진 국제 작동자/기기 인터페이스
- WYSIWYG 7인치 와이드 터치 스크린: 남은 인쇄 용량(단위: 시간, 메시지 개수) 실시간 표시, 통합 지원 및 경고 시스템, 간소화된 메시지 인쇄 및 관리, 사용자 프로필 생성, 소모량 및 프린터 가용성 추적
- USB 및 SD 포트
- 마킹 품질을 보장하는 분사 속도 제어
- 인쇄 속도와 프린트헤드/물체 거리에 따라 폰트 자동 선택
- 오류 방지 시스템을 갖춘 0.8 리터 밀폐 카트리지
- 신속한 액세서리 연결 및 분리(광전지, 알람, 인코더) 상위/하위 연결성
- 이더넷 연결
- 특정 날짜 관리(날짜 반올림 기능)

기타 특징

- 무게: 25 kg
- 테이블탑 또는 수직 설치
- 초고유연성 3 m 엄빌리컬 케이블
- 스테인리스 스틸 캐비닛 및 프린트헤드 케이스
- 먼지/습기 보호 등급: IP56(플랜트 에어 불필요)
- 작동 온도 범위: 0 ~ 45 °C(프린터 모델과 잉크에 따라 가변적)
- 습도: 10 ~ 90% 비응결
- 전원 공급장치: 100-120 V 또는 200-240 V(자동 전환), 주파수 50/60 Hz; 전력 60 VA

옵션

- 판촉용 코딩 및 표시 & 판독
- 색소 잉크 사용을 위한 9450 Sc
- 초고유연성 6 m 엄빌리컬 케이블
- IP66 보호(플랜트 공기 필요)
- 고속 인쇄용 초고속 모드
- 강화된 자율 키트
- 프린트헤드 가압 키트
- RS-232/422 연결, 병렬 인터페이스, 원격 작동 가능한 다양한 I/O 가능

액세서리

- 프린터 지원: 빠른 포맷 변경 스탠드(스텐인리스 스틸 또는 알루미늄), 테이블 또는 벽 장착용 브래킷
- 프린트헤드 스탠드(스테인리스 스틸) 및 다양한 프린트헤드 브래킷
- 광전지; 엔코더; 경광등(24 V)

소프트웨어

- CoLOS Create Professional 및 CoLOS Enterprise 호환 지원
- CoLOS Graphics 로고 제작
- OEM 프로토콜 호환성: TetraPak 충전재, Krones Checkmat, Sidel 등
- Weihenstephan 스탠드와 호환

프린트헤드

엄빌리컬의 최소 곡률 반경:

- 정적: 100 (3.93")
- 동적: 150 (5.90")

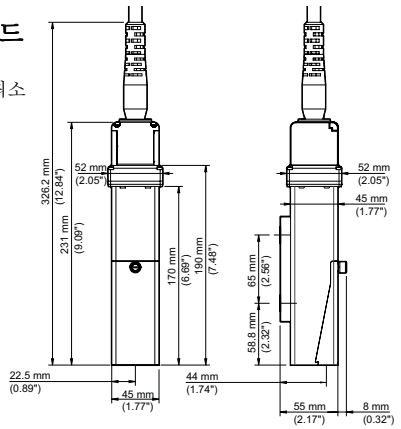

캐비닛

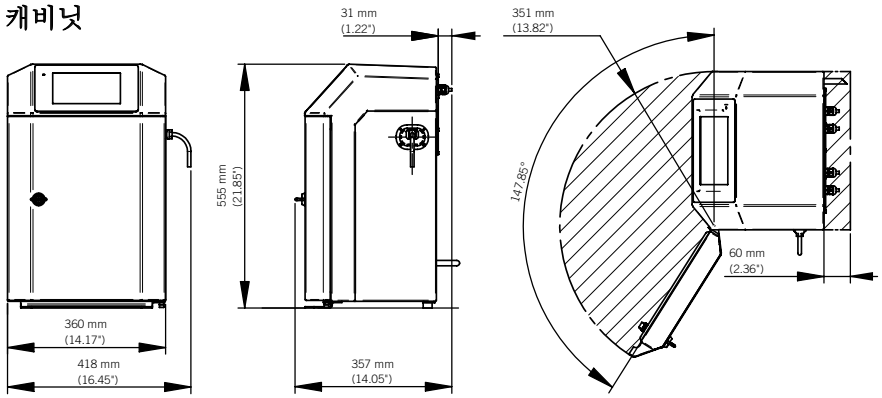

당사는 통보 없이 제품의 디자인 및/또는 사양을 변경할 권리가 있습니다.

유니마크주식회사

경기도 성남시 중원구 둔촌대로 388번길 24
우림라이온스 3차 505호
Tel: +82 31 746 3686
Fax: +82 31 734 3686
Email: 2580@unimark.co.kr

markem·imaje
a DOVER company

더 상세한 사항은 www.markem-imaje.com 을 방문하여 주시면 상세히 안내 드립니다

사진: ginko-photo.com. 프랑스에서 제활용 용지에 인쇄 - A1