2200 팔레트

라벨인쇄 및 자동부착 시스템 (P&A)

마켐이마지의 약속:
최상의 효율성을 전달합니다.

새로운 2200 팔레트는 24/ 7 (24시간/7일)의 환경조건에서 신뢰성, 효율성 및 편리성을 줌과 동시에 이 증명된 개념을 더욱 강화시켜줍니다. 이 2200 팔레트는 최적의 동작 및 우수한 신뢰성을 바탕으로 다음 진화 단계로 나아가 인쇄 및 적용을 합니다.

우수한 신뢰성

- 18개월의 표준 보증기간.
- 5년까지 보증기간 확장.
- 독특하고 컴팩트한 설계 및 견고한 팔(arm)로 회전하는 어플리케이터.
- 고장 없이 간단하게 동작할 수 있는 고 성능의 붙지 않는 라벨 패드와 접지 부품들.

고 성능 인쇄

- 속도는 시간당 120 팔레트에서 하나 혹은 두 측면 팔레트 라벨링.
- 정확한 측면 팔레트 라벨 링으로 최대 생산량 달성.
- 정교한 초고속 보조 프로세서가 지원하는 이중(dual) RISC 프로세서의 효율적인 성능.
- 마켐이마지의 라벨과 리본은 인쇄 품질 보증 및 인쇄헤드 수명을 늘려줌.

최적의 동작

- 간단히 미디어 경로를 선택, 40초 내에 라벨과 리본 롤을 재 로드.
- 동시에 라벨과 리본 교체.
- ≪공구 불필요≫ 즉, 60초 내에 인쇄헤드와 롤러를 교체 가능.
- 강화된 안전한 동작 및 신속한 재 가동을 위한 자동 정지.

추적성

- 고속 적용 속도에서 조차 ANSI 규격 등급인 A와 B 코드.
- 선택사양의 바코드 스케너로 100% 바코드 리딩.
- CoLOS 소프트웨어 솔루션은 제품 데이터의 무결성, 중앙집권식 데이터를 관리 및 회사 데이터베이스에 쉽게 연결.
- 각각의 독특한 팔레트 라벨은 공장에서 마지막 종착지로 떠날 경우, 모든 단계에서 확인되고 추적됨.

에코-이니셔티브

- 85%이상 재활용.
- 전력 소모량은 최대 처리량의 60와트 이하.

markem·imaje

2200 팔레트의 특성

인쇄 특징

- 인쇄 방법: 열전사 혹은 직접 열 방식
- 실시간 시계 장착
- 10가지 프로그램 가능한 카운터
- 인쇄 엔진:
  - 2620: 168mm, 200 dpi (mm당 8 dots)
  - 2630: 162 mm, 300 dpi (mm당 12 dots)
- 최대 인쇄 속도: 300 mm/s
- 하나 혹은 두 측면 적용을 위한 회전 팔
- 라벨 적용 시간 싸이클:
  - 하나의 리니어 이동기: 7초
  - 하나의 측면 이동기: 10초
  - 두 측면 이동기: 20 초
- 폰트: 16가지의 가변 폰트 가능
- TrueType 폰트 다운로드 가능
- 유니코드 폰트 지원
- 그래픽: BMP, WMF, PCX, PNG, ICO, GIF, TIFF, JPEG
- 중요한 모든 리니어 바코드 및 2D 바코드 지원

동작

- 사용자 인터페이스로 그래픽 표시 및 26개 언어로 된 기계 상태
- 제어 판넬: 시작, 정지, 인쇄
- 안전성: 어플리케이터가 장애물을 감지하면 자동으로 에어 정지
- 원격지원 및 기계 비상사태 시 중단 버튼
- 통신 인터페이스:
  - Opto를 통한 2 x In, 릴레이, 24 VDC를 통한 5 x Out
  - 고속 RS-232, 300 – 115 200 bps
  - 이더넷 10/100 (LPD, R 텔넷, FTP, 웹서버)
- 프로그램 가능한 재–적용 시퀀스 혹은 바코드 리딩 실패 후 결함 감지

기타 특징

- 좌 - 우 어플리케이터 버전 (앞면, 뒷면)
- 습도: 20에서 85% 비콘덴싱
- 전원: 110/240 VAC; 50/60 Hz
- 에어 공급: 6 바, 건조 및 청결

사양 및 악세사리 등

- 내부 라벨 키트
- 확장된 메모리 SD 카드 슬롯
- 가변 및 국제 폰트
- 3가지 색상의 경광등(상태 비콘)
- 바코드 리더
- 바닥 부착형 스텐드 및 도킹 스테이션

미디어 특징

- 미디어 종류: 눌러서 떼는(die-cut) 자가 부착 라벨
- 표준 라벨 크기: DIN A5 148 x 210 mm
- 표준형으로 외부 라벨 스톡
- 최대 라벨 폭: 178 mm
- 최대 라벨 롤: 350 mm, 대략 롤당 2,550라벨
- 내부 코어: 76 mm
- 내부 열전사 리본
- 잉크 리본 길이: 560 m
- 리본 코어: 25 mm

소프트웨어

- CoLOS Create Professional 및 CoLOS Enterprise 와 호환성
- CoLOS Traceability 소프트웨어

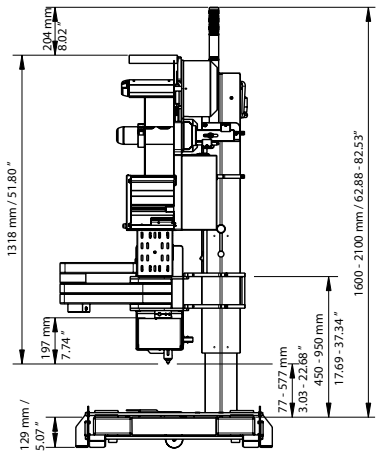

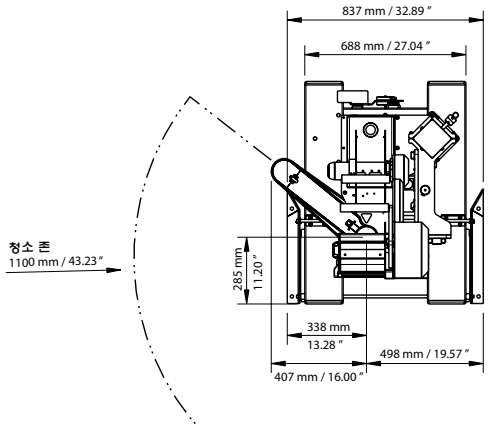

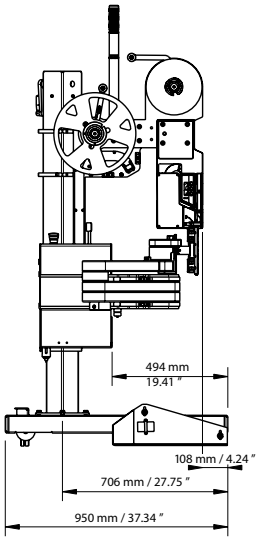

직경은 오른쪽 형 모델을 참고하십시오

더 상세한 사항은 www.markem-imaje.com을 방문해 주시기 바랍니다.

The design and manufacturing plants of this product are ISO 9001 / ISO 14001 CERTIFIED

마켐이마지는 사전동의 없이 제품의 설계 및 기술적 특성을 변경할 권리가 있습니다.

유니마크주식회사

경기도 성남시 중원구 둔촌대로 388번길 24
우림라이온스 3차 505호
Tel: +82 31 746 3686
Fax: +82 31 734 3686
Email: 2580@unimark.co.kr

markem·imaje
A DOVER Company

에이전트: www.lemeccanographiste.fr - Photos: Ginko
재활용 종이로 프랑스에서 인쇄 - A1