9410 | 고효율성의 코딩

고효율성, 증가한 인쇄량

5년* 동안 **확장** 서비스 팩 혜택을 통한 운영의 안정성 향상

스마트한 디자인. TCO 포함

소모품 사용과 에너지 소모를 최대 20% 감소**. 재활용 가능한 재료 사용으로 폐기 비용 최소화.

간편한 사용법 및 자동 오류 교정 작업

청결하고 안전한 마켐이마지의 혁신적 카트리지는 설치가 용이하고 오류 없는 소모품 관리 가능.

99.9% 가용성

고객 맞춤화된 서비스 팩을 통해 36, 48 또는 60개월 동안 장비의 초기 성능 보장.

위생적인 디자인, 효율적인 세척 등급(IP55)

물과 공업용 세척제로 세척하여 세척이 가능한 등급의 제품으로 위생 기준의 충족.

인쇄 능력 증대

고객의 제품 코딩 추적성과 지속 가능한 성장의 목표 달성에 기여

브랜드 홍보

QR 코드를 통해 브랜드를 홍보하고 웹 사이트 방문 유도.

다양한 코드 및 언어 선택

글자, 로고 및 2D 바코드 등을 35개 언어로 제공.

추적 가능성과 지속 가능성 목표를 실현시키는 잉크

필요 시 잉크에 높은 수준의 접착력, 대비 및 컬러색상을 부여하는 것 외에도 위조 방지 솔루션과 친환경적 잉크 제공.

제품 리콜과 폐기 최소화

향상된 사용자 작업 환경으로 제품의 올바른 코딩을 보장하고 코딩 누락으로 인한 폐기를 최소화

향상된 사용자 환경

컬러 터치스크린에서 직접 인쇄 작업을 조작하는 편리성.

작업 구성 및 잠금 처리

현지 언어의 온라인 안내 시스템으로 쉽고 정확하게 코딩 작업 가능.

유지비 추적

유지보수 및 생산 이력에 접근 용이.

데이터 입력 통제

필요에 따른 작업자 접근 및 암호 관리를 통해 작업 통제 수준 관리.

중앙 코드 관리

선택 품목인 CoLOS® 소프트웨어로 이미지 생성 및 주변 컴퓨터(서버)와의 통합 네트워킹.

*부품에 대해서만 보증, 현지에서 규정하는 약관 참조
Markem-Imaje 자회사.- **동일 범주의 다른 브랜드와 비교

markem·imaje
A DOVER COMPANY

인쇄 기능

- 단일-분사 프린트헤드
- G 헤드(인쇄 해상도: 71 dpi)
- 최대 5줄 인쇄
- 인쇄 속도: 최대 4.6 m/s
- 폰트 높이 5 ~ 32 도트로 여러 줄의 메시지 작성 가능
- 문자 높이: 1.5 ~ 11 mm
- 광범위한 1D 및 2D 바코드 선택(EAN8/EAN13/UPCA/UPCE 바코드, code 39, interleaved 2 of 5, Datamatrix, QR 코드)
- 다양한 문자 제공: 라틴, 아랍어, 키릴 문자, 히브리어, 일본어, 중국어, 한국어 등

작동

- 메세지 저장 (최대 1000개)
- 광범위한 언어 선택 옵션을 가진 국제적 작업자/기기 인터페이스
- WYSIWYG 7인치 와이드 터치 스크린: 잔여 인쇄량 실시간 표시 (시간, 메세지 개수), 통합 지원 및 경고 시스템, 간소화된 메세지 인쇄 및 관리, 사용자 프로필 생성
- USB 및 SD 포트
- 분사 속도 제어로 마킹 품질을 보장
- 인쇄 속도와 프린트헤드/물체 거리에 따라 자동 폰트 선택
- 광범위한 잉크: 다목적, 고성능, 케톤 및 MEK 무함유 잉크 제공
- 오류 방지 시스템을 갖춘 0.8 리터 밀폐 카트리지
- 액세서리의 신속한 연결 및 분리 (광전지, 알람등 및 엔코더)
- 이더넷 연결
- 특정 날짜 관리 (날짜 반올림 기능)

기타 특징

- 무게: 25 kg
- 테이블탑 또는 수직 설치
- 초고유연성 3 m 엄빌리컬 케이블
- 스테인리스 스틸 캐비닛 및 프린트헤드 케이스
- 먼지/습기 보호 등급: IP55 (플랜트 에어 불필요)
- 작동 온도 범위: 잉크에 따라 0 ~ 40°C
- 습도: 10 ~ 90% 비응결.
- 전기 전원 공급장치: 100-120 V 또는 200-240 V (자동 전환), 주파수 50/60 Hz, 전력 60 VA

옵션

- 프린트헤드 압축 키트
- RS-232/422 연결, 병렬 인터페이스, 원격 작동 가능한 다양한 I/O 가능
- 초고유연성 6 m 엄빌리컬 케이블

액세서리

- 프린터 지원: 스탠드(스텐인레스 스틸 또는 알루미늄), 테이블 또는 벽 장착용 브래킷
- 프린트헤드 지원: 스탠드(스테인리스 스틸)
- 다른 프린트헤드 브래킷
- 광전지
- 인코더
- 알람등(24 V)

소프트웨어

- CoLOS Create Professional 및 CoLOS Enterprise 호환 지원
- CoLOS Graphics 로고 제작

프린트헤드

엄빌리컬의
최소곡률반경:

- 정적:
  100 (3.93")
- 동적:
  150 (5.90")

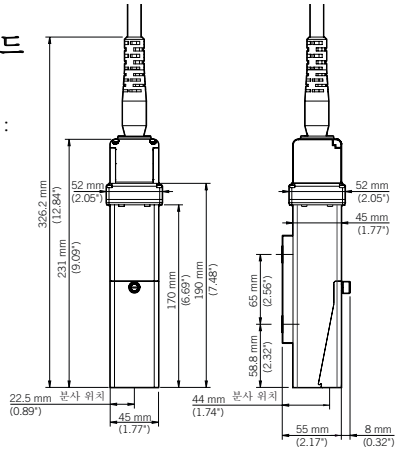

캐비닛

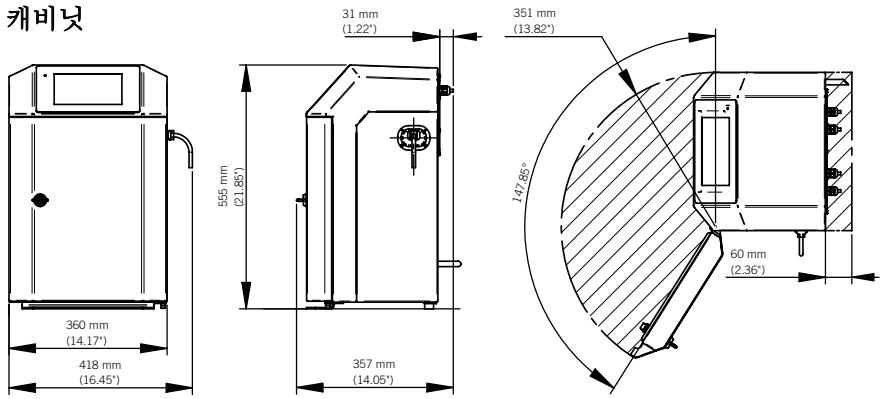

당사는 통보 없이 제품의 디자인 및/또는 사양을 변경할 권리가 있습니다.

유니마크주식회사

경기도 성남시 중원구 둔촌대로 388번길 24
우림라이온스 3차 505호
Tel: +82 31 746 3686
Fax: +82 31 734 3686
Email: 2580@unimark.co.kr

markem·imaje
A DOVER COMPANY

더 상세한 사항은 www.markem-imaje.com
을 방문하여 주시면 상세히 안내 드립니다

대행사: lemeccanographiste.fr – 사진: ginko-photo.com
프랑스에서 제활용 용지에 인쇄 – A1